闭合位置齐平或在
闭合位置之内

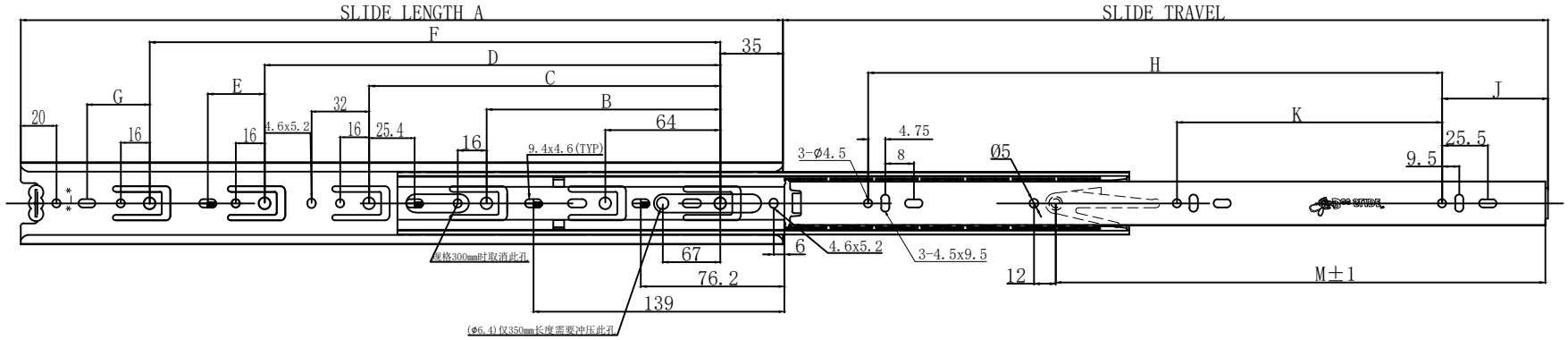

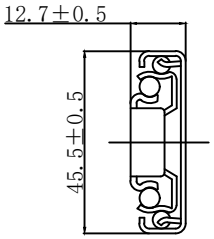

PART NUMBER	LENGTH	TRAVEL	A	B	C	D	E	F	G	H	J	K	M
C 4500-6EP	150(6″)	150(6″)	150								59.0		120
C 4500-8EP	200(8″)	200(8″)	200	128							59.0		142
C 4500-10EP	250(10″)	250(10″)	250	148							59.0	176	182
C 4500-12EP	300(12″)	300(12″)	300	224						224	59.0	96	227.5
C 4500-14EP	350(14″)	350(14″)	350			224	50			256	59.0	128	253
C 4500-16EP	400(16″)	400(16″)	400	224		288				320	59.0	160	279
C 4500-18EP	450(18″)	450(18″)	450	224	352					352	59.0	160	305
C 4500-20EP	500(20″)	500(20″)	500	224	352	416				416	59.0	192	330.5
C 4500-22EP	550(22″)	550(22″)	550	224	352	416	50			448	59.0	224	356.5
C 4500-24EP	600(24″)	600(24″)	600	224	352	480	50			512	59.0	256	383
C 4500-26EP	650(26″)	650(26″)	650	224	352	544				576	59.0	288	408.5
C 4500-28EP	700(28″)	700(28″)	700	224	352	544	50			576	59.0	288	434
C 4500-30EP	750(30″)	750(30″)	750	224	352	512	50	608	50	608	59.0	288	434
C 4500-32EP	800(32″)	800(32″)	800	224	352	512	50	640	50	672	59.0	320	487
C 4500-34EP	850(34″)	850(34″)	850	224	352	608	50	702	50	736	59.0	352	487
C 4500-36EP	900(36″)	900(36″)	900	224	352	608	50	736	50	736	59.0	352	539

9. 通过中导轨的可视孔或者移动中导轨，可以看到外导轨和内导轨的安装孔
8 滑轨具有拨杆分离功能，将拨杆压向内导轨方向即可分离导轨
7. 除了组件图示中标示的孔之外，
ACCURIDE有选择权决定添加其它的孔.
6. 安装穿过型的滑轨组件，最大间隙为高度方向.100″ X 径向.360″
从而保证完全地穿过滚珠框
5. 测量滑轨的宽度以闭合位置为准，穿过
滑轨组件与球轴承充分接触的区域.
4 表面处理：锌电镀,铬涂层,
3. 滑润剂：适用高低温条件下的润滑油脂.
2. 球轴承： 使用渗碳钢球轴承;
1. 材料：滑轨组件和元件部分:
加工硬化，冷轧钢

注释： 如无其它指定

版本	修改后	说明	修改前	日期	批准人
		修订版			

Accuride

客户： Accuride

零件编号 | 版本

比例 N.T.S. | 日期 | 控制文档 ☒ACCURIDE ☐CUST. MGE DMT

绘图员 H.W | 04-27-2025

批准人

默认公差设置：如无其它指定
.xx ± 0.25mm 行程： ± 3.3mm
.x ± 0.75mm 孔径： ± 0.15mm
角度： ± 1

Accuride

32mm SYSTEM
SLIDE ASSEMBLY

零件编号 C 4500-6E~36EP | 版本 *

雅固拉国际精密工业有限公司将此文档专用于与其客户或供应商迅速地沟通信息， 禁止向本公司的竞争对手泄漏任何相关信息